Рычажный замок

Серия: 1601

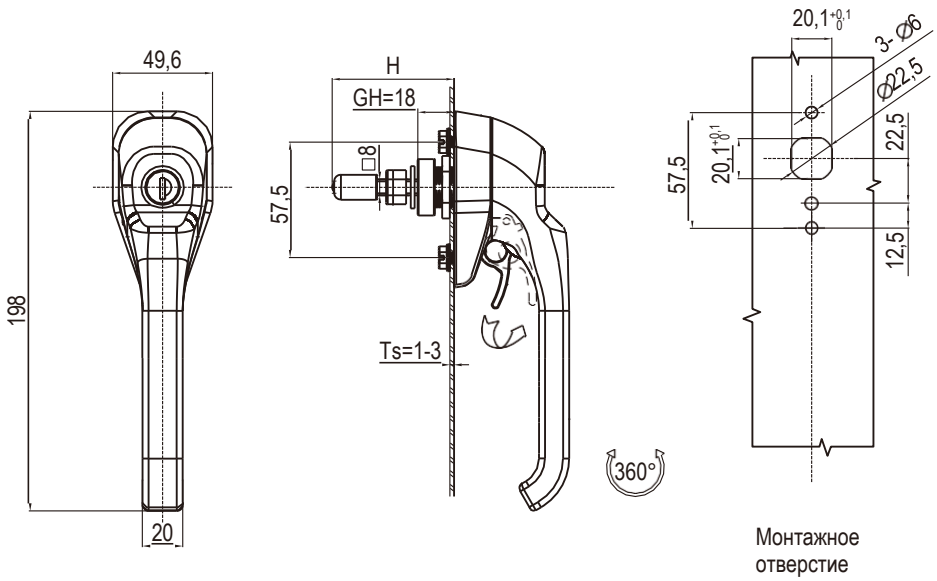

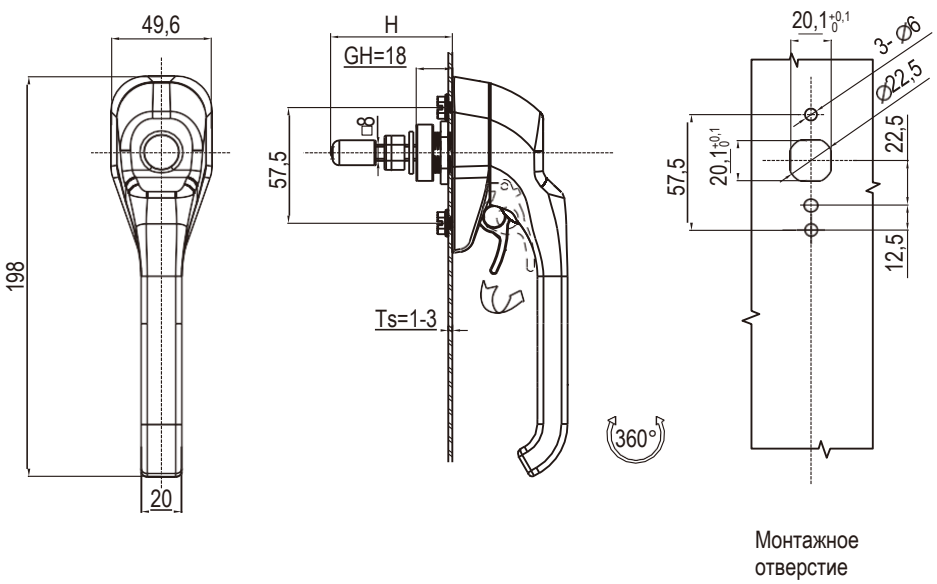

Цинк ЛПД, с черным напылением

	Черное напыление	SUS316
С ключом YK333	1601-110-20	1601-110-316
Без ключа	1601-100-20	1601-100-316
2x4 шлиц	1601-024-20	

Другие детали см. на стр.
1. Ригель 9A-001

Примечание
1. Различные ключи по индивидуальному запросу
2. Ключ CH751 по запросу
3. Навесной замок по запросу
4. С ключами YK333