yeeka

Тяга

Серия: 9301

A B C

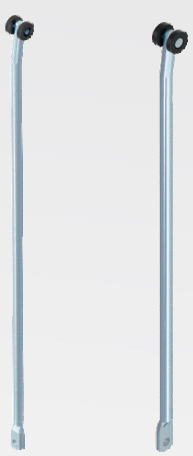

D DA

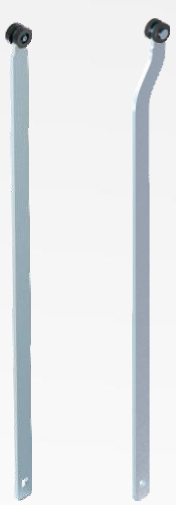

E F/G

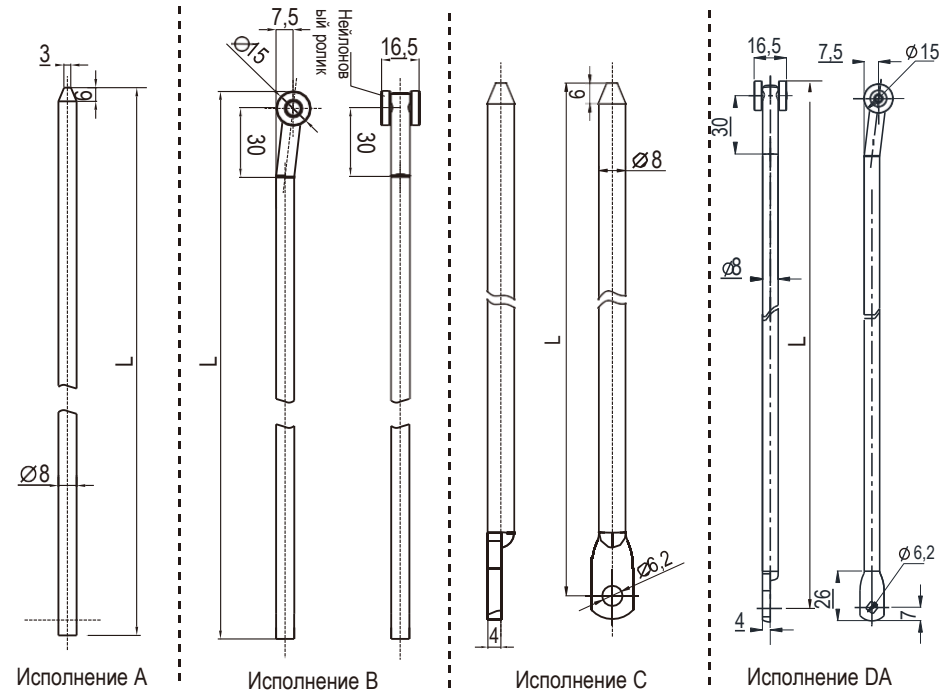

Исполнение A Исполнение B Исполнение C Исполнение DA

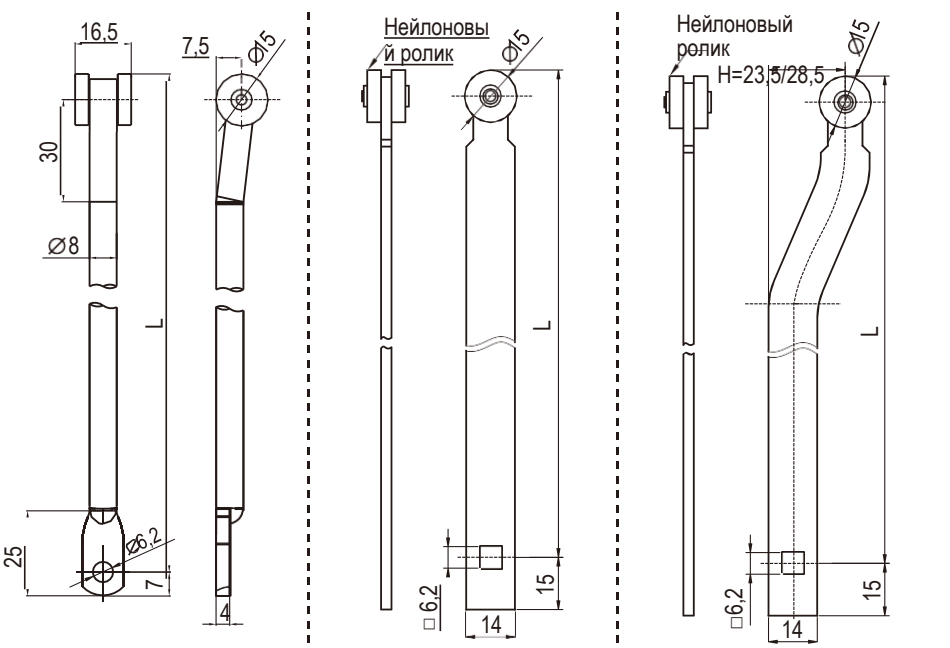

Исполнение D Исполнение E Исполнение F (H=23,5)
Исполнение G (H=28,5)

L	Исполнение A	Исполнение B	Исполнение C	Исполнение D	Исполнение DA	Исполнение E	Исполнение F	Исполнение G
400	9301-A-0400	9301-B-0400	9301-C-0400	9301-D-0400	9301-DA-0400	9301-E-0400	9301-F-0400	9301-G-0400
500	9301-A-0500	9301-B-0500	9301-C-0500	9301-D-0500	9301-DA-0500	9301-E-0500	9301-F-0500	9301-G-0500
600	9301-A-0600	9301-B-0600	9301-C-0600	9301-D-0600	9301-DA-0600	9301-E-0600	9301-F-0600	9301-G-0600
700	9301-A-0700	9301-B-0700	9301-C-0700	9301-D-0700	9301-DA-0700	9301-E-0700	9301-F-0700	9301-G-0700
800	9301-A-0800	9301-B-0800	9301-C-0800	9301-D-0800	9301-DA-0800	9301-E-0800	9301-F-0800	9301-G-0800
900	9301-A-0900	9301-B-0900	9301-C-0900	9301-D-0900	9301-DA-0900	9301-E-0900	9301-F-0900	9301-G-0900
1000	9301-A-1000	9301-B-1000	9301-C-1000	9301-D-1000	9301-DA-1000	9301-E-1000	9301-F-1000	9301-G-1000
1100	9301-A-1100	9301-B-1100	9301-C-1100	9301-D-1100	9301-DA-1100	9301-E-1100	9301-F-1100	9301-G-1100

Примечание: MOQ=100 шт.