Тяга

Серия: 9301

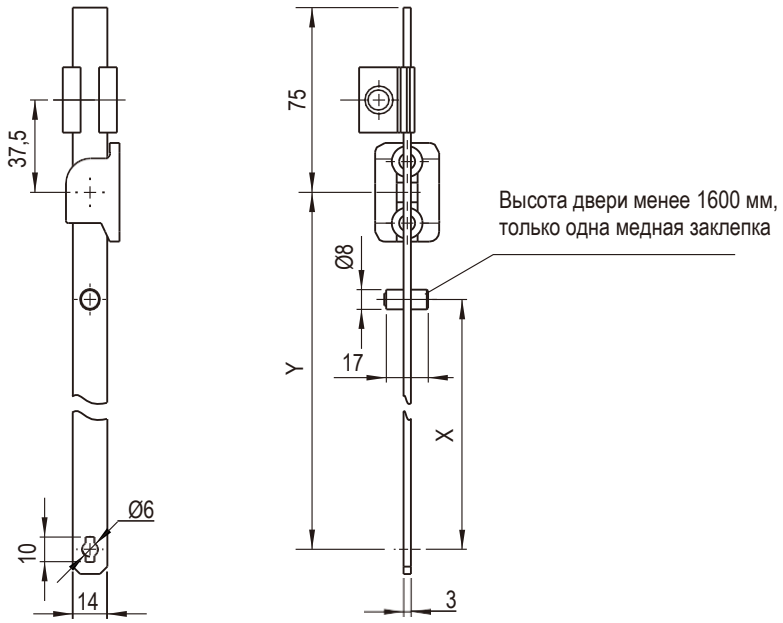

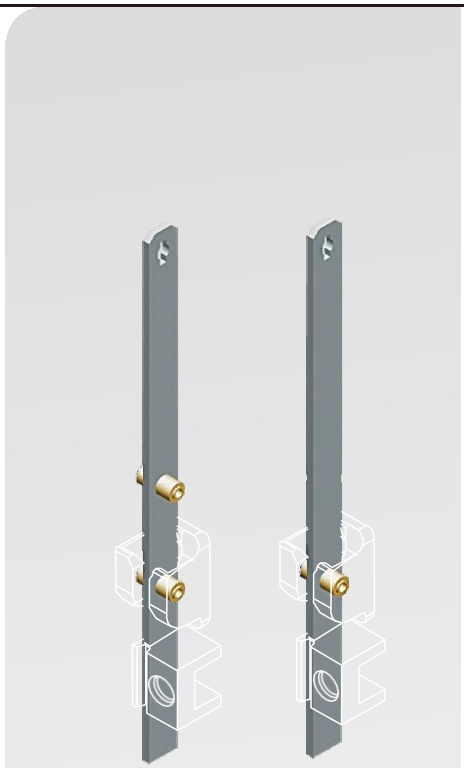

Оцинкованная сталь

Высота двери	Тяги		Исполнение H
	Разм. X	Разм. Y	
800-1200	—	126,5	9301-H-126.5
1200-1600		276,5	9301-H-276.5
1600-1900	101,5	526,5	9301-H-526.5
1900-2200	101,5	676,5	9301-H-676.5

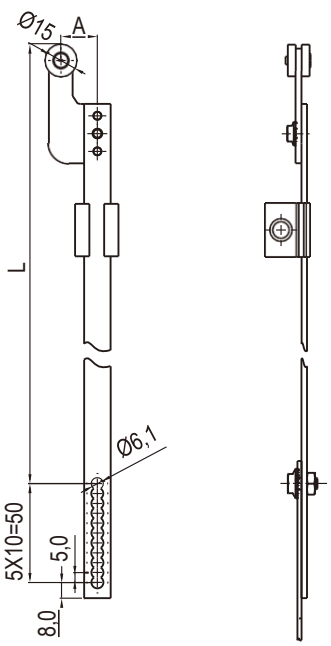

Оцинкованная сталь

Исполнение X			L							
	A	18,5	9301-X-18.5-0400	9301-X-18.5-0500	9301-X-18.5-0600	9301-X-18.5-0700	9301-X-18.5-0800	9301-X-18.5-0900	9301-X-18.5-1000	9301-X-18.5-1100
		22,5	9301-X-22.5-0400	9301-X-22.5-0500	9301-X-22.5-0600	9301-X-22.5-0700	9301-X-22.5-0800	9301-X-22.5-0900	9301-X-22.5-1000	9301-X-22.5-1100
		27,5	9301-X-27.5-0400	9301-X-27.5-0500	9301-X-27.5-0600	9301-X-27.5-0700	9301-X-27.5-0800	9301-X-27.5-0900	9301-X-27.5-1000	9301-X-27.5-1100